Drehantriebe MD 32/180

Ausführung S

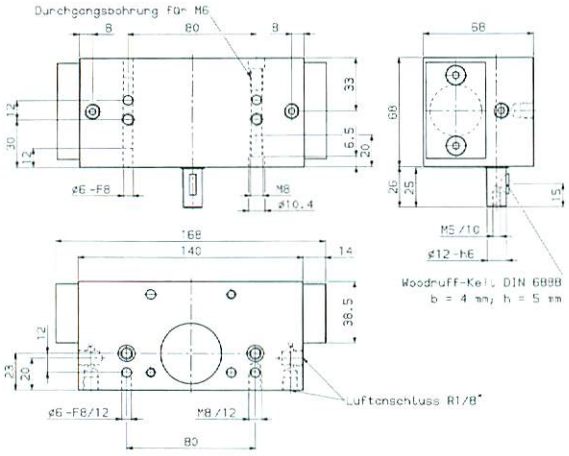

Typ	Drehwinkel	Luftverbrauch je Doppelhub bei 5 bar	Gewicht
MD 32/180 S	180°	0.37 NL	2.20 kg

Max. Belastung radial zur Welle: 1100 N
Max. Belastung axial zur Welle: 1500 N

Drehmoment bei 5 bar : 3.6 Nm

Bestell- Nr.
MD 32/180 S
MD 32/180 S1 mit Zylinderdeckel für Oelbremsen

Ausführung A

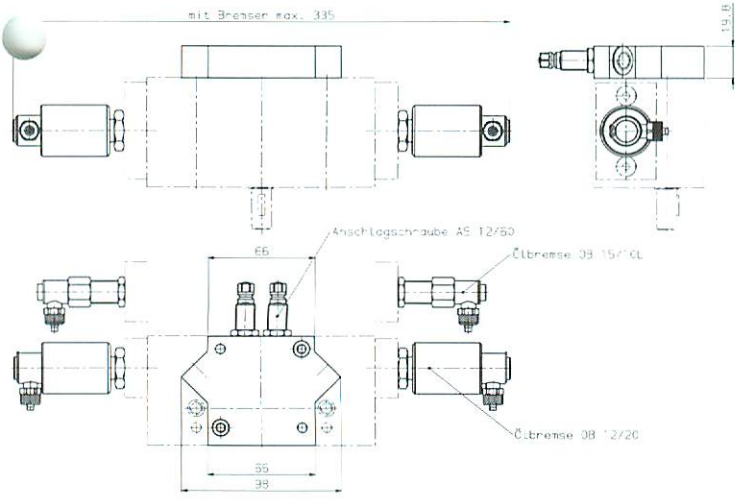

Typ	Drehwinkel	Luftverbrauch je Doppelhub bei 5 bar	Gewicht
MD 32/180 A	0-180°	0.37 NL	2.60 kg

Max. Belastung radial zur Welle: 1100 N
Max. Belastung axial zur Welle: 1500 N
Repetiergenauigkeit: +/- 210 Bogensekunden
Drehmoment bei 5 bar : 3.6 Nm

Bestell- Nr.
MD 32/180 A
MD 32/180 A1 mit Zylinderdeckel für Oelbremsen

Ausführung B

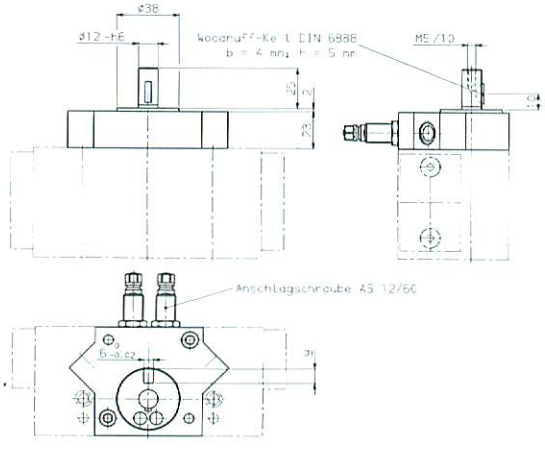

Typ	Drehwinkel	Luftverbrauch je Doppelhub bei 5 bar	Gewicht
MD 32/180 B	0-180°	0.37 NL	2.70 kg

Max. Belastung radial zur Welle: 550 N
Max. Belastung axial zur Welle: 750 N
Repetiergenauigkeit: +/- 150 Bogensekunden
Drehmoment bei 5 bar : 3.6 Nm

Bestell- Nr.
MD 32/180 B
MD 32/180 B1 mit Zylinderdeckel für Oelbremsen

Technische Daten:
- Drehwinkel stufenlos verstellbar durch eingebaute patentierte Anschlagschrauben mit Feingewinde (nur Ausführung A und B).
- Die Anschlagschrauben können mit patentierten Quittierelementen ausgerüstet werden (siehe Prospekt "Anschlagschrauben mit steckbaren Quittierelementen").
- Endlagen gedämpft mit einstellbaren Oelbremsen.
- Anbaubare Zwischenposition (für Ausführung B).
- Ausgelegt für hohe Kadenzen und lange Lebensdauer.

- Arbeitsmedium Druckluft oder Hydrauliköl
- Arbeitsdruck 3-8 bar
- Luftanschluss R1/8"

Drehantrieb MD 32/180V

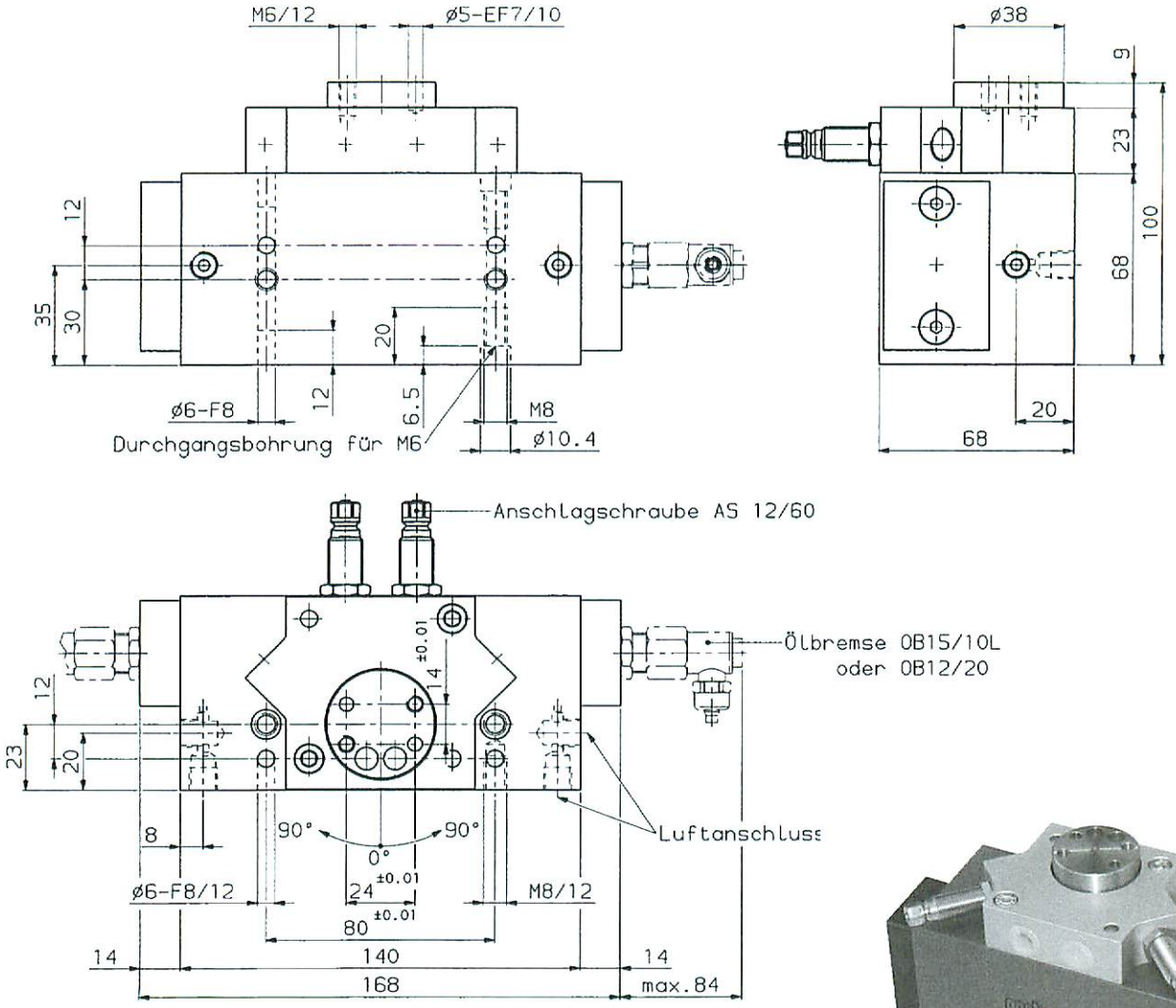

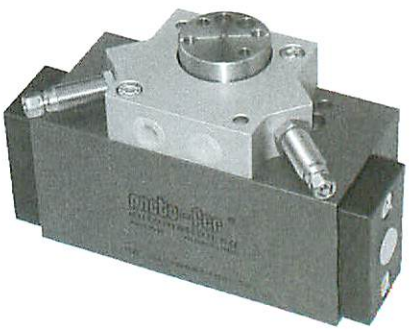

Bestell-Nr. MD32/180V
MD32/180V1 mit Zylinderdeckel für Ölbremsen

Drehwinkel:	0-180°
Max. Belastung radial zur Welle:	550 N
Max. Belastung axial zur Welle:	750 N
Repetiergenauigkeit:	±150 Bogensek.
Drehmoment bei 5bar:	3.6 Nm
Arbeitsmedium:	Druckluft oder Hydrauliköl
Arbeitsdruck:	3-8 bar
Luftanschluss:	G1/8"
Luftverbrauch je Doppelhub bei 5bar:	0.37NL
Gewicht:	2.70kg

- Drehwinkel stufenlos verstellbar durch eingebaute patentierte Anschlagschrauben mit Feingewinde.
- Die Anschlagschrauben können mit patentierten Quittierelementen ausgerüstet werden (siehe Prospekt "Anschlagschrauben mit steckbaren Quittierelementen").
- Endlagendämpfung mittels Ölbremsen OB15/10L oder OB12/20
- Anbaubare Zwischenposition.
- Ausgelegt für hohe Kadenzen und lange Lebensdauer